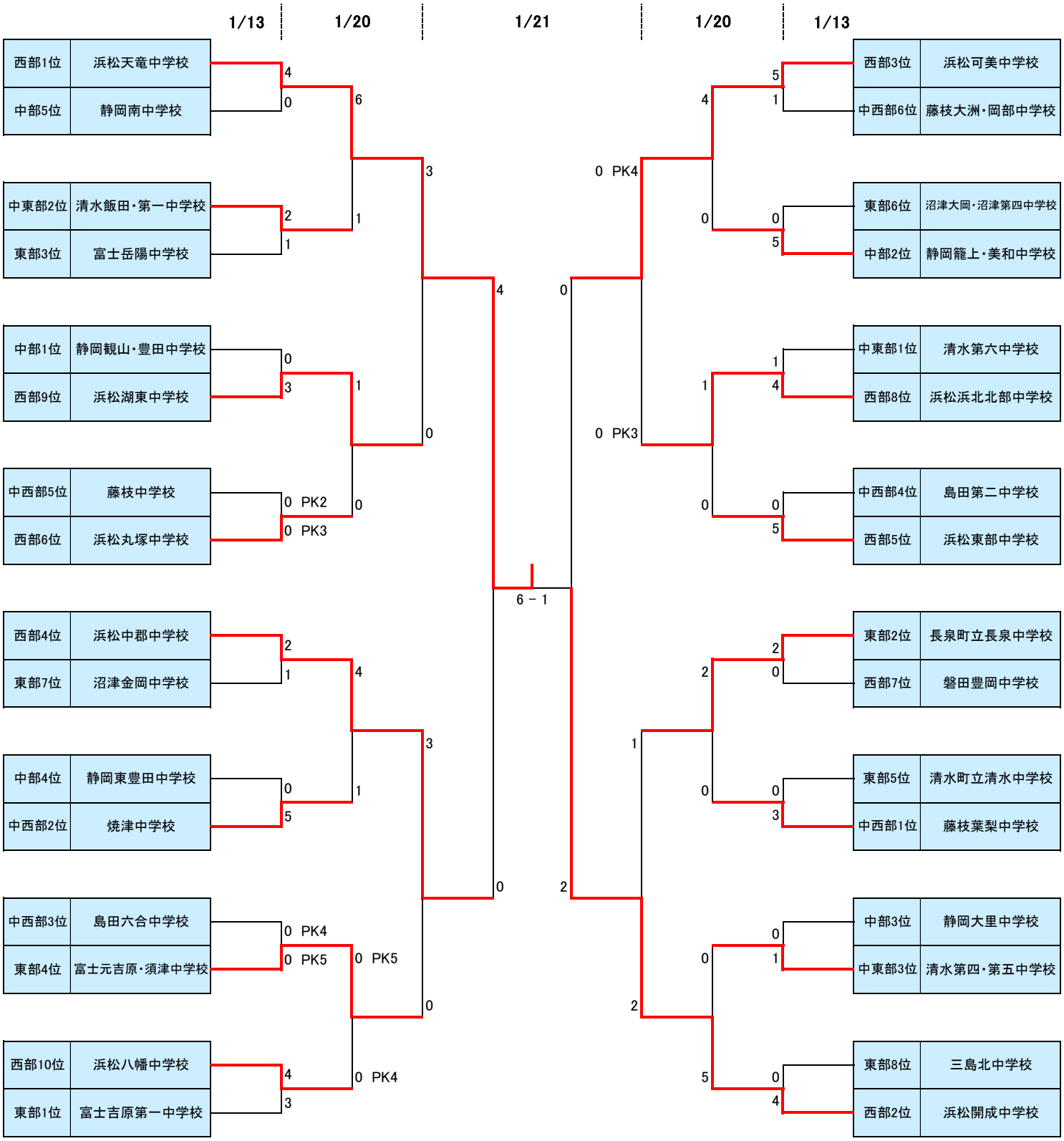ゼンウェルカップ第38回静岡県中学1年生サッカー大会　中体連の部