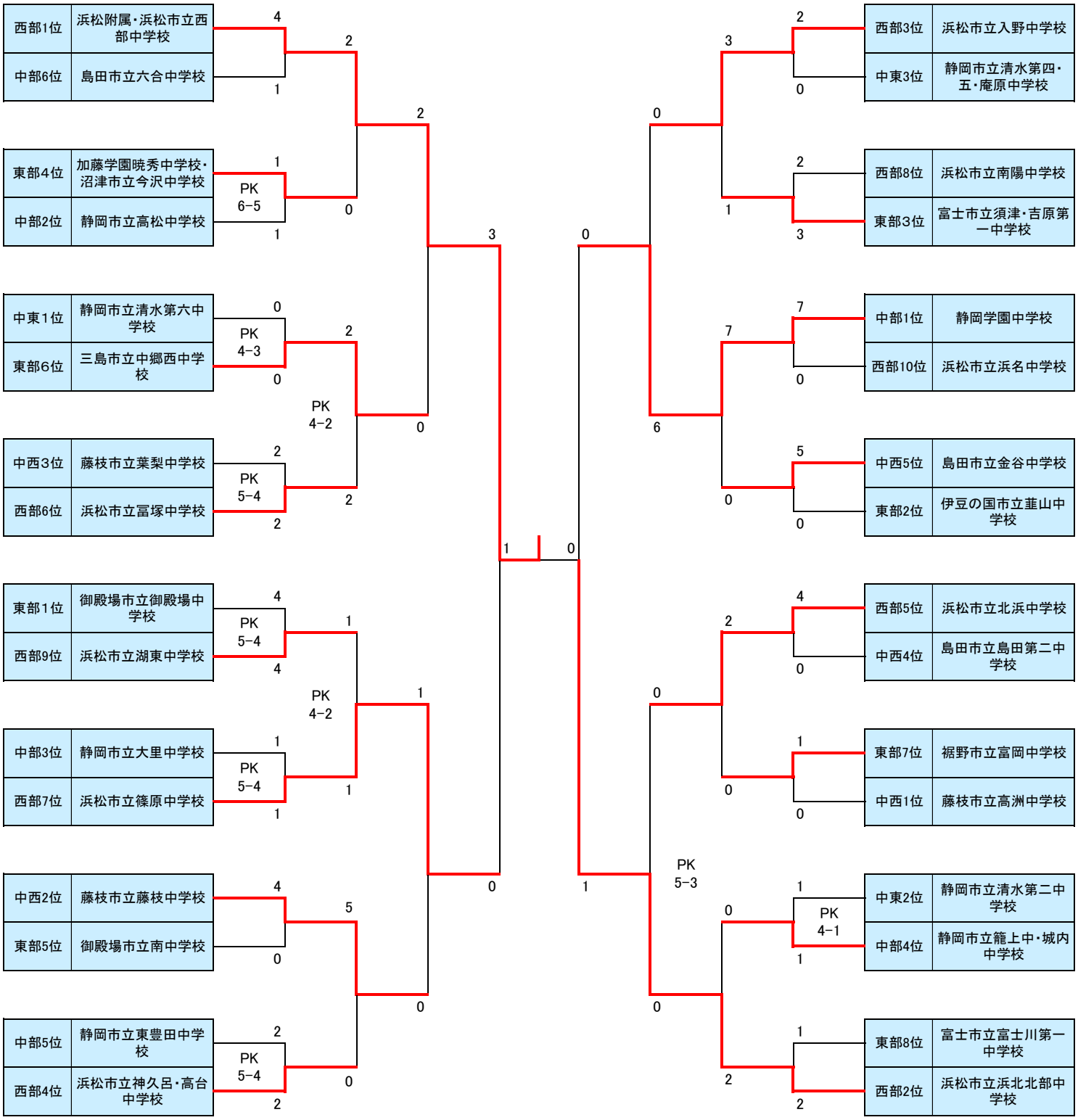第39回静岡県中学1年生サッカー大会　中体連予選