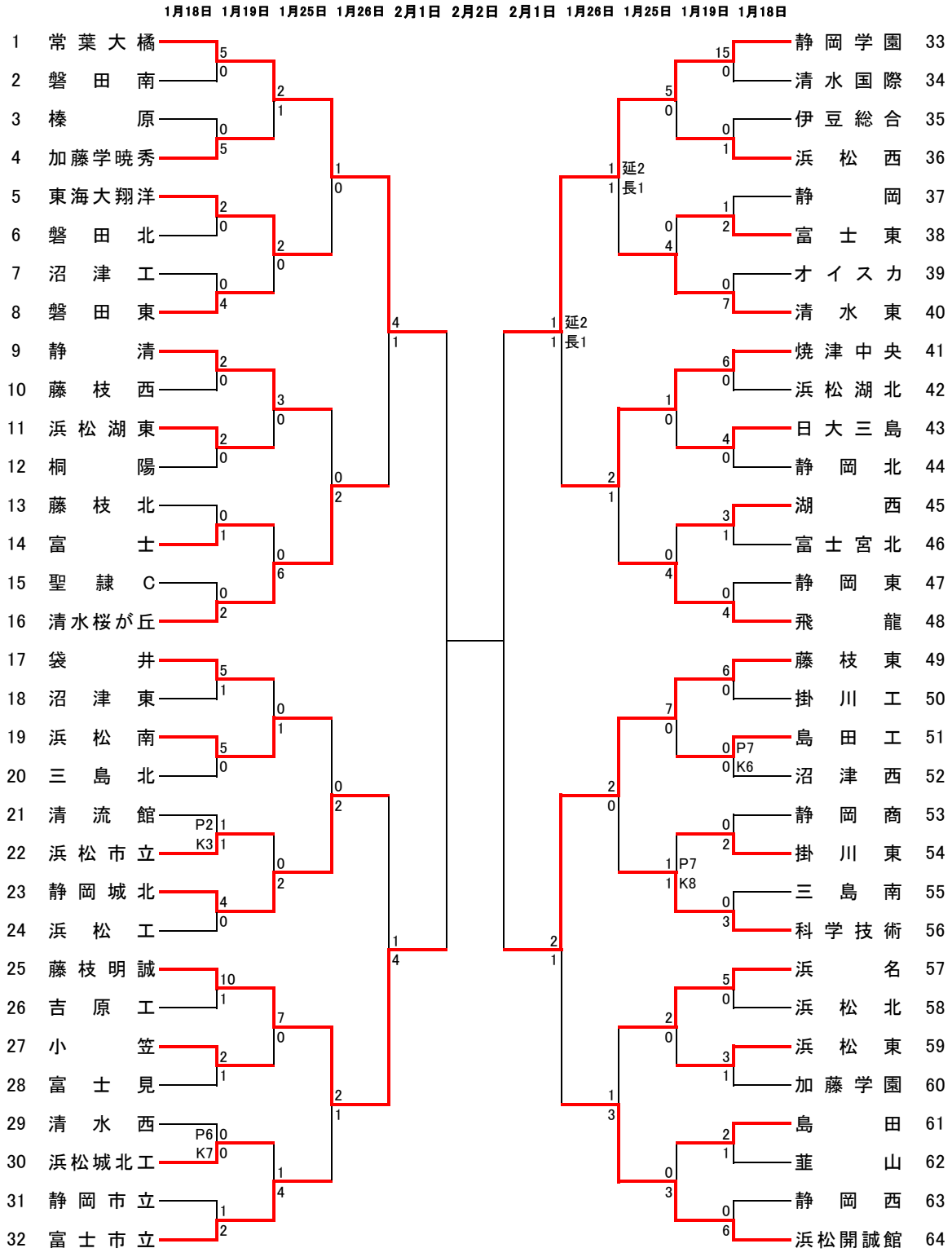# 令和元年度　静岡県高等学校新人大会　結果