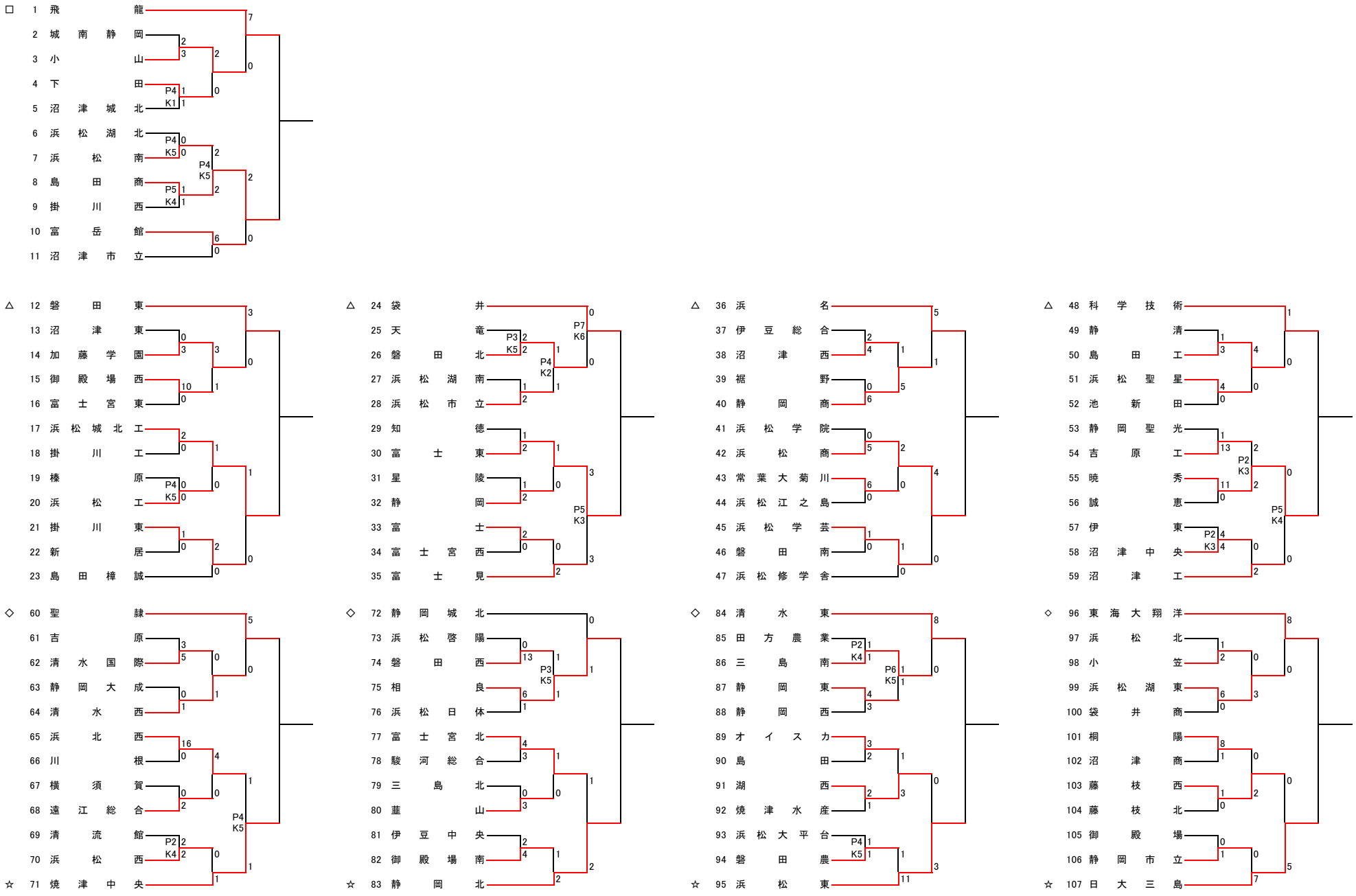令和2年度　第99回全国高校サッカー選手権大会　静岡県大会 1次トーナメント結果