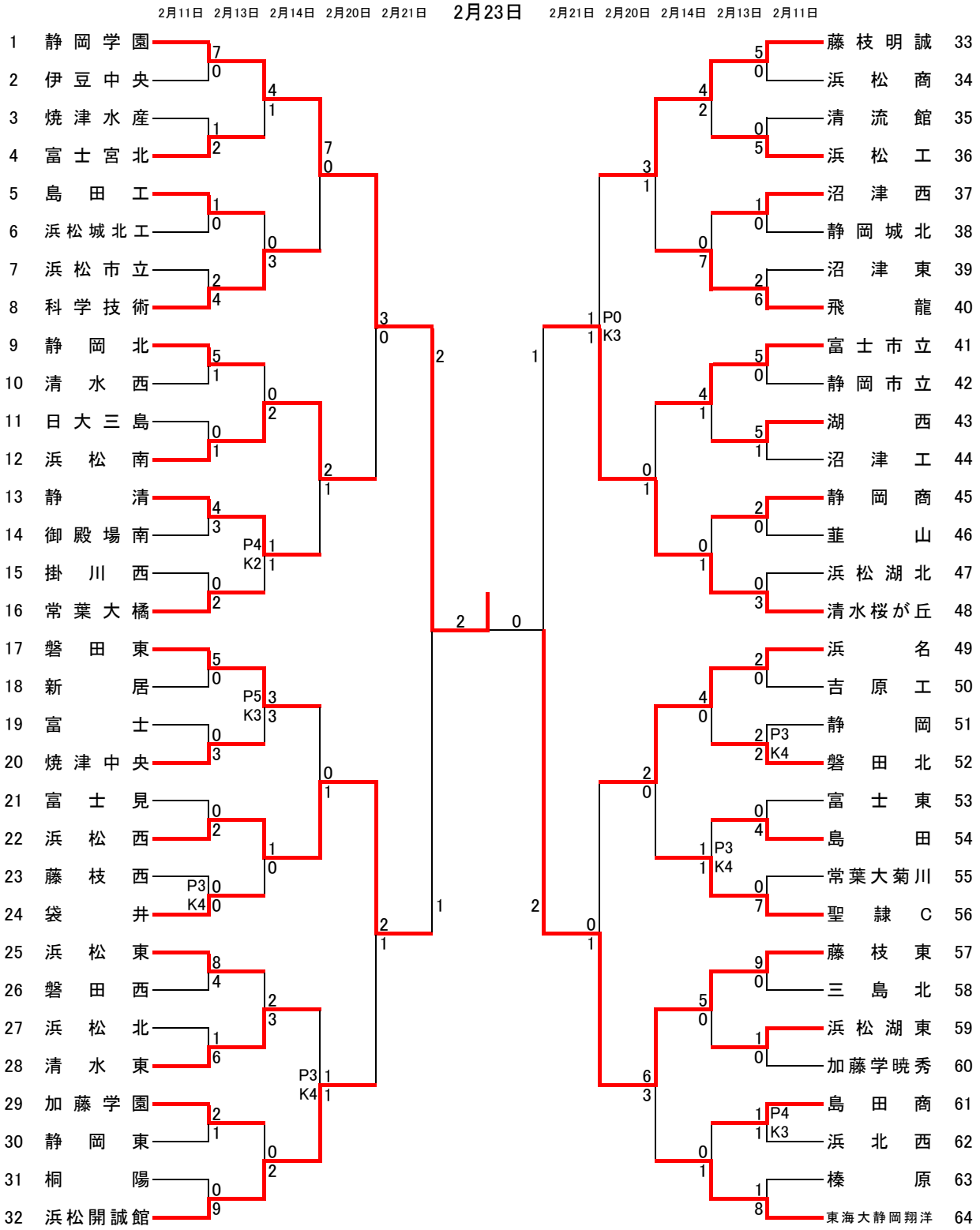令和2年度　静岡県高等学校新人大会　結果