令和4年度　静岡県高等学校新人大会　組み合わせ
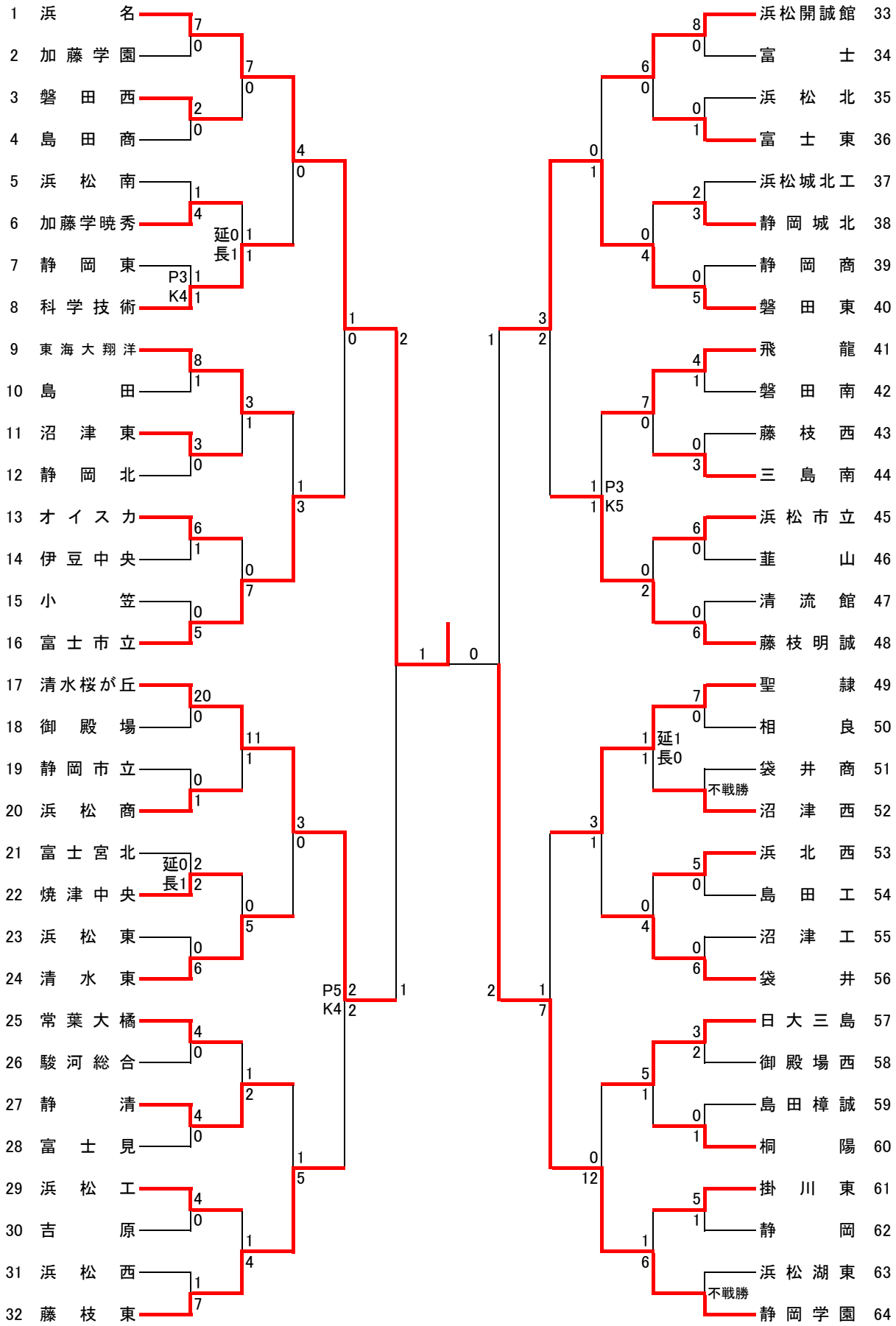
1月14日　1月15日　1月21日　1月22日　1月28日　　1月29日　　1月28日　1月22日　1月21日　1月15日　1月14日