令和5年度　静岡県高等学校新人大会　組み合わせ

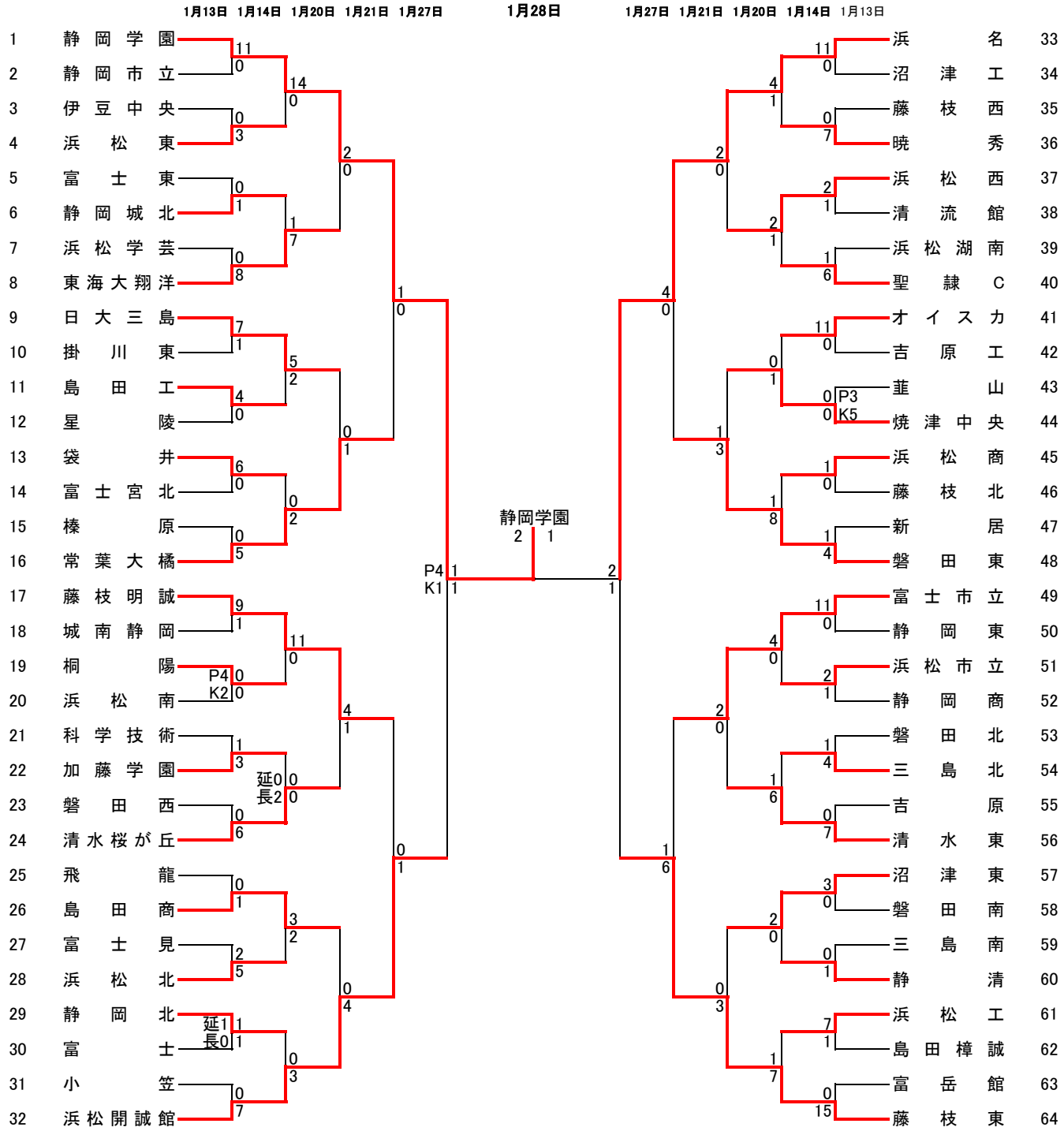

ア: エコパスタジアム
イ: 愛鷹多目的競技場
ウ: IAI スタジアム
エ: 藤枝陸上
オ: 愛鷹スポーツ広場
カ: 山宮ふじざくら球技場
キ: 富士市立
ク: 清水桜が丘
ケ: 東海BOF
コ: 常葉GF
サ: 静岡北
シ: 静清高田
ス: 藤枝明誠
セ: 藤枝東
ソ: 島田工
タ: 磐田東
チ: 竜洋スポーツ公園
ツ: 浜松開誠館
テ: 日大三島
ト: ゆめりあサッカー場