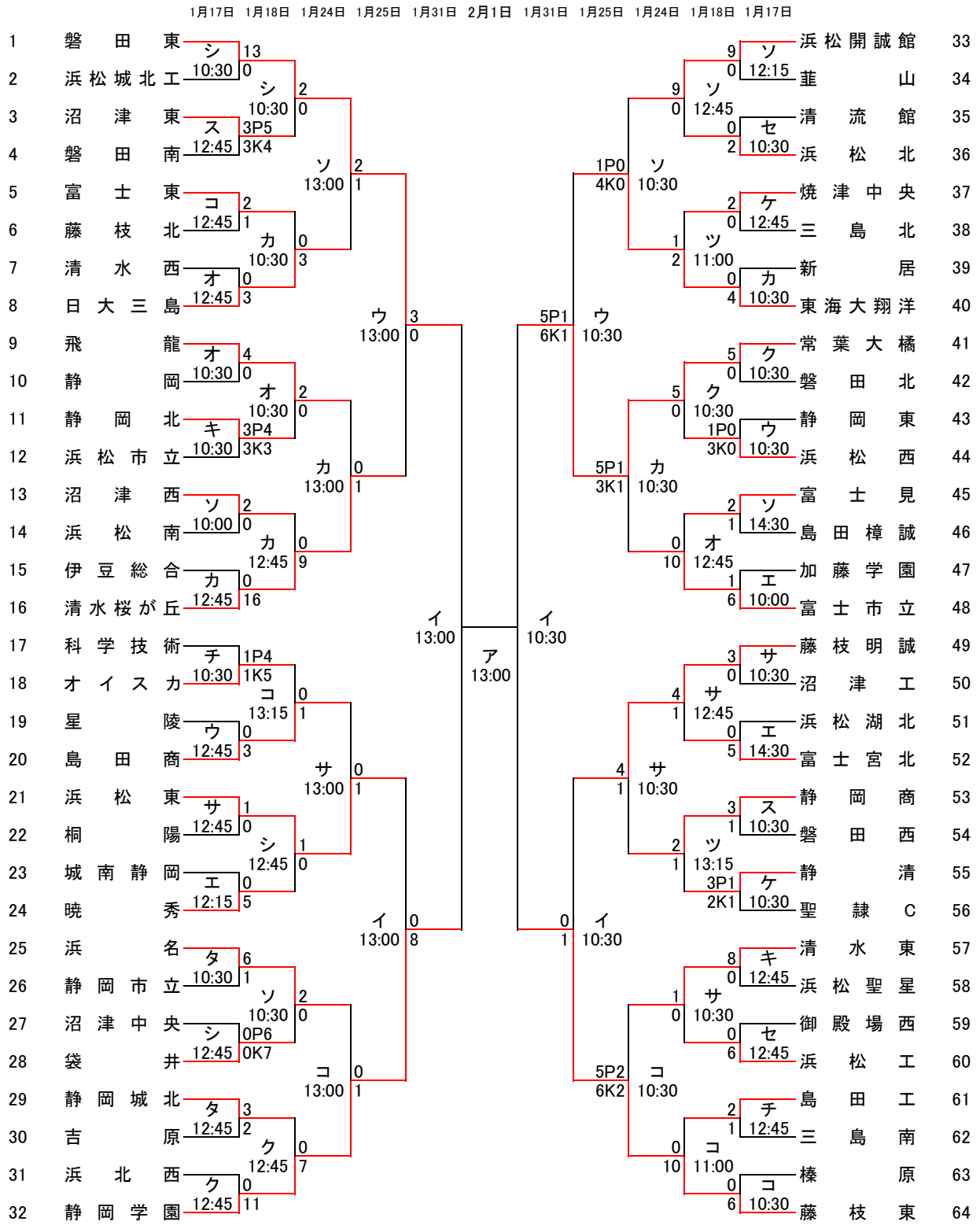令和7年度　静岡県高等学校新人大会　サッカー競技　組み合わせ