令和8年度　静岡県高等学校総合体育大会サッカー競技
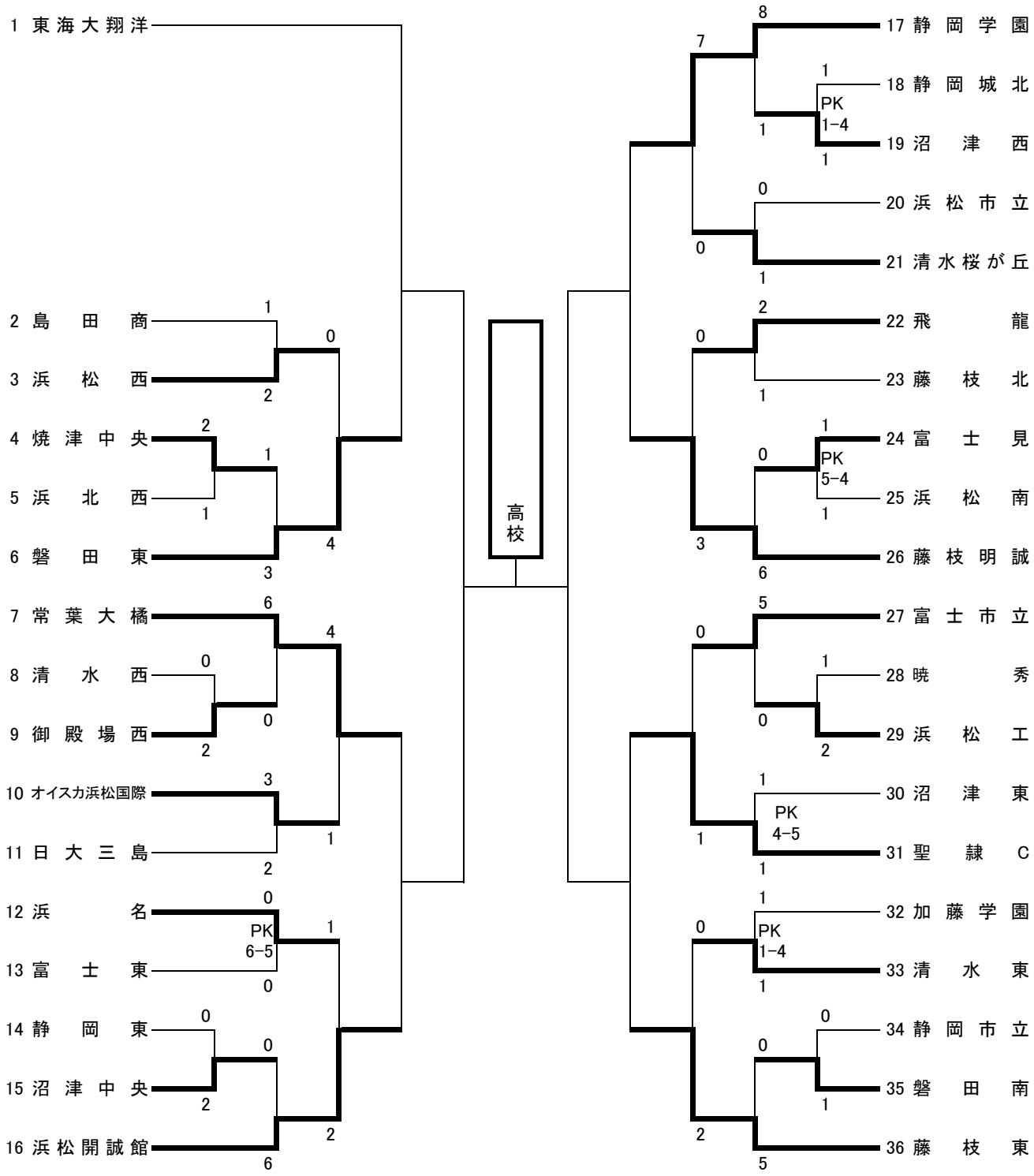
5月16日 5月17日 5月23日 5月30日 5月31日　　6月7日　　5月31日 5月30日 5月23日 5月17日 5月16日